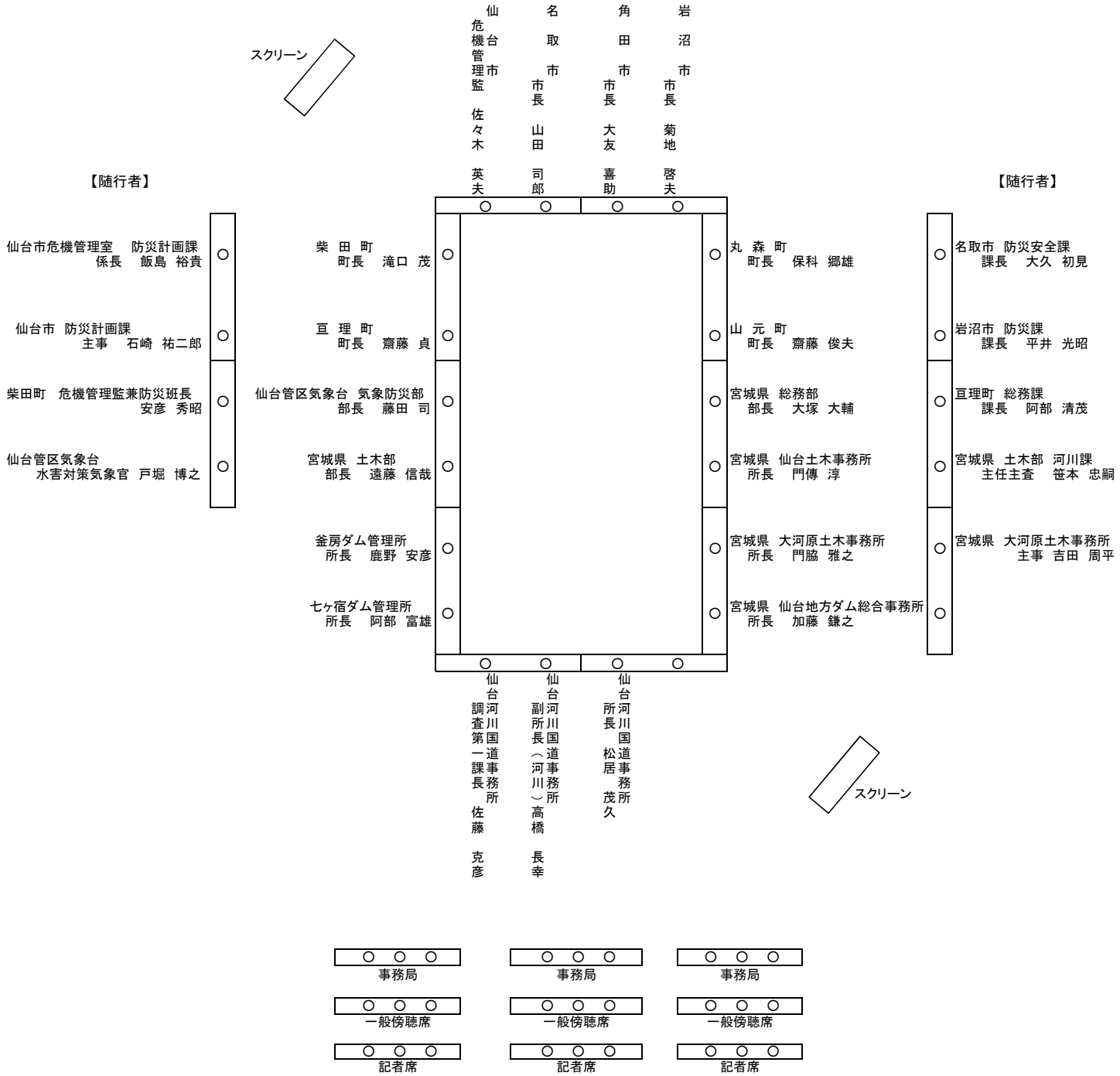第2回　名取川・阿武隈川下流大規模氾濫時の減災対策協議会
座　席　表