会議名　：北上川上流洪水減災対策協議会（仮称）

日　時　：平成28年5月17日（火）　10:00～12:00

場　所　：岩手河川国道事務所　2階　大会議室
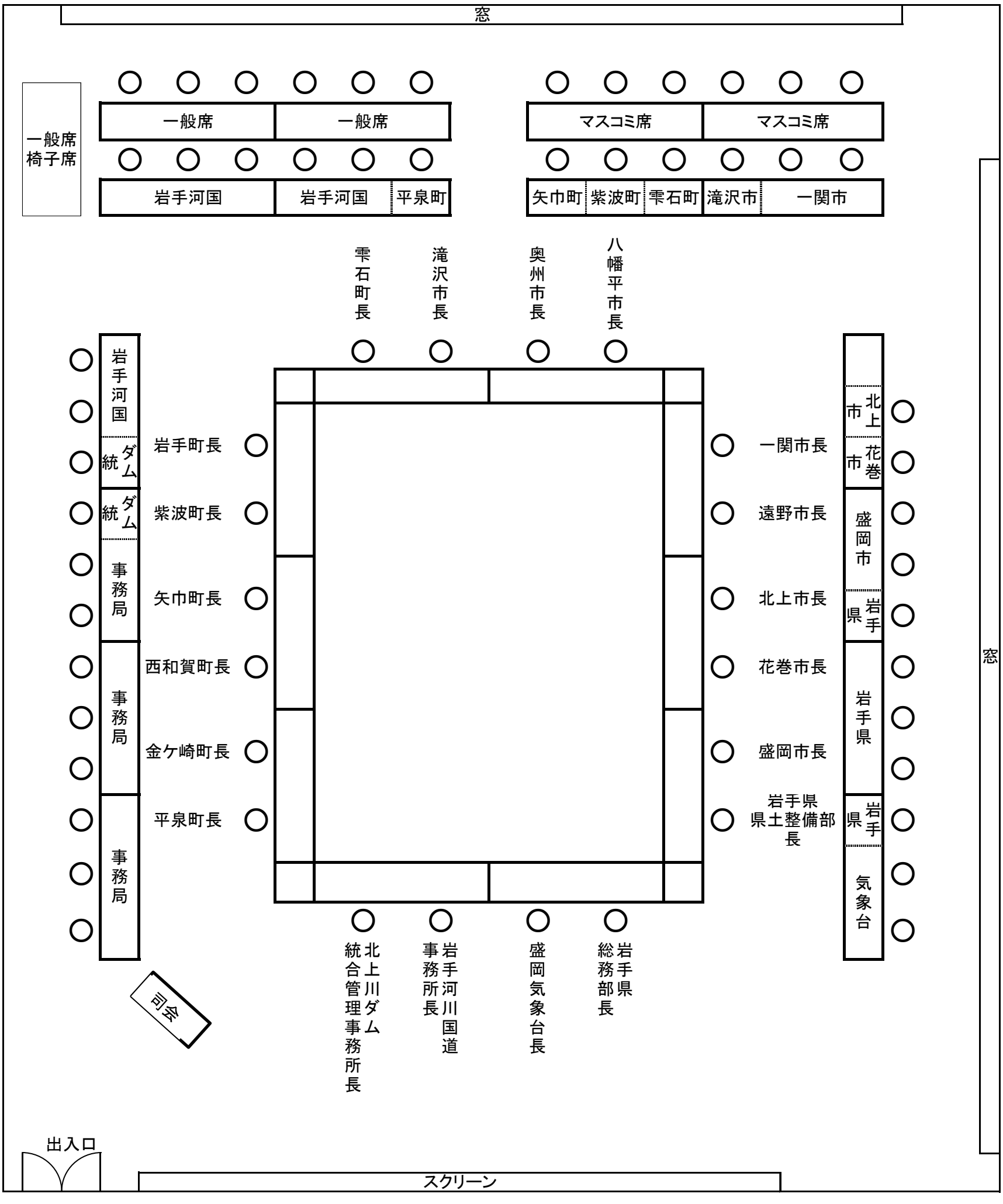
配　席　図